天皇賜杯第74回全日本軟式野球大会　ENEOSトーナメント香川県予選組み合わせ表

特別協賛：　JXTGエネルギー株式会社
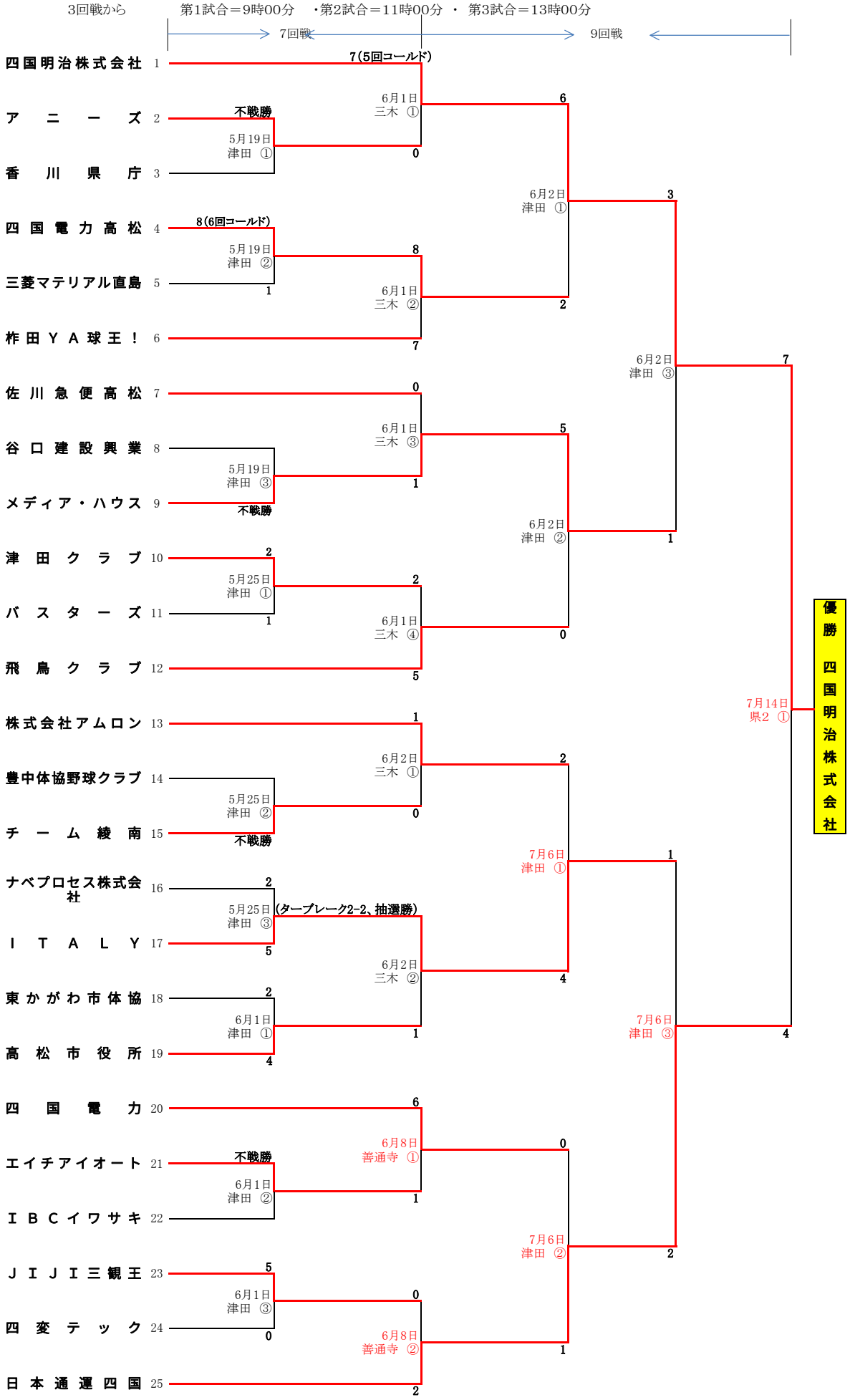
会　　期　：　令和元年5月19（日）～7月14日（日）予備日7月15日、7月20日、7月27日、7月28日
会　　場　：　津田総合公園野球場・三木町運動公園野球場・善通寺市営野球場
2回戦まで　　第1試合＝9時00分　・　第2試合＝10時40分　・　第3試合＝12時20分　・　第4試合＝14時00分
3回戦から　　第1試合＝9時00分　・第2試合＝11時00分　・　第3試合＝13時00分