天皇賜杯第72回全日本軟式野球大会　ENEOSトーナメント香川県予選組み合わせ表

特別協賛：　JXTGエネルギー株式会社

会　　期　：　平 成 ２ ９ 年 ５ 月 ７ 日（日）～ ５ 月 ２ ７ 日（土）
会　　場　：　香川県営第2球場 ・長尾総合公園野球場・志度総合運動公園野球場・三木町運動公園野球場
2回戦まで　　第1試合＝9時00分 ・ 第2試合＝10時40分 ・ 第3試合＝12時20分 ・ 第4試合＝14時00分
3回戦から　　第1試合＝9時00分 ・第2試合＝11時30分 ・ 第3試合＝14時30分

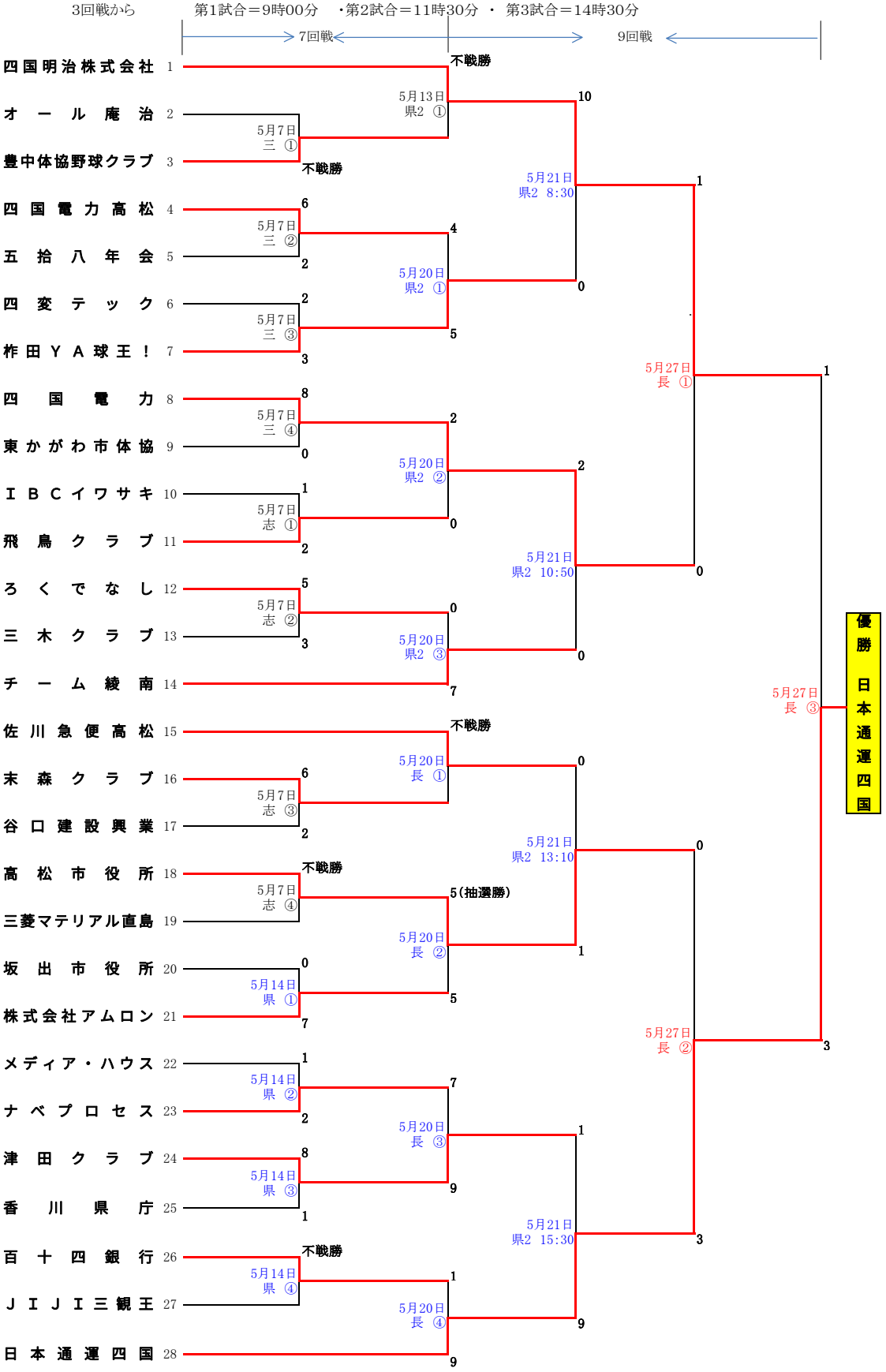

5／21日の試合開始時間が変更になっています。御注意下さい。