第36回西日本軟式野球（2部）香川県大会結果表
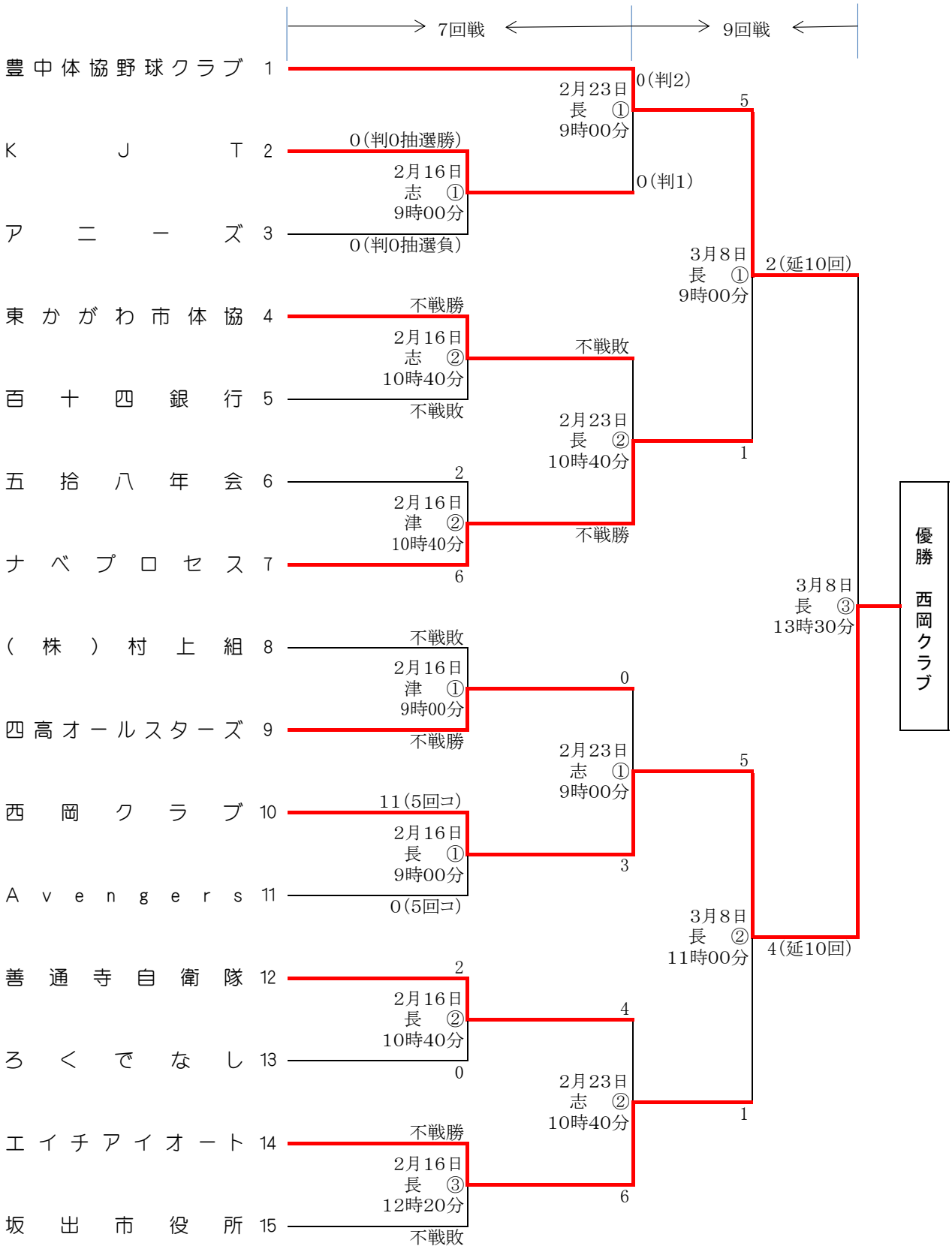
会　期＝平成２６年２月１６日（日）～３月８日（土）
会　場＝志（アークバリアＢＰ志度）・津（同津田）・長（同長尾）