第４３回香川県中学校軟式野球大会組み合わせ表

（第41回全日本少年軟式野球大会ENEOSトーナメント香川県予選大会）
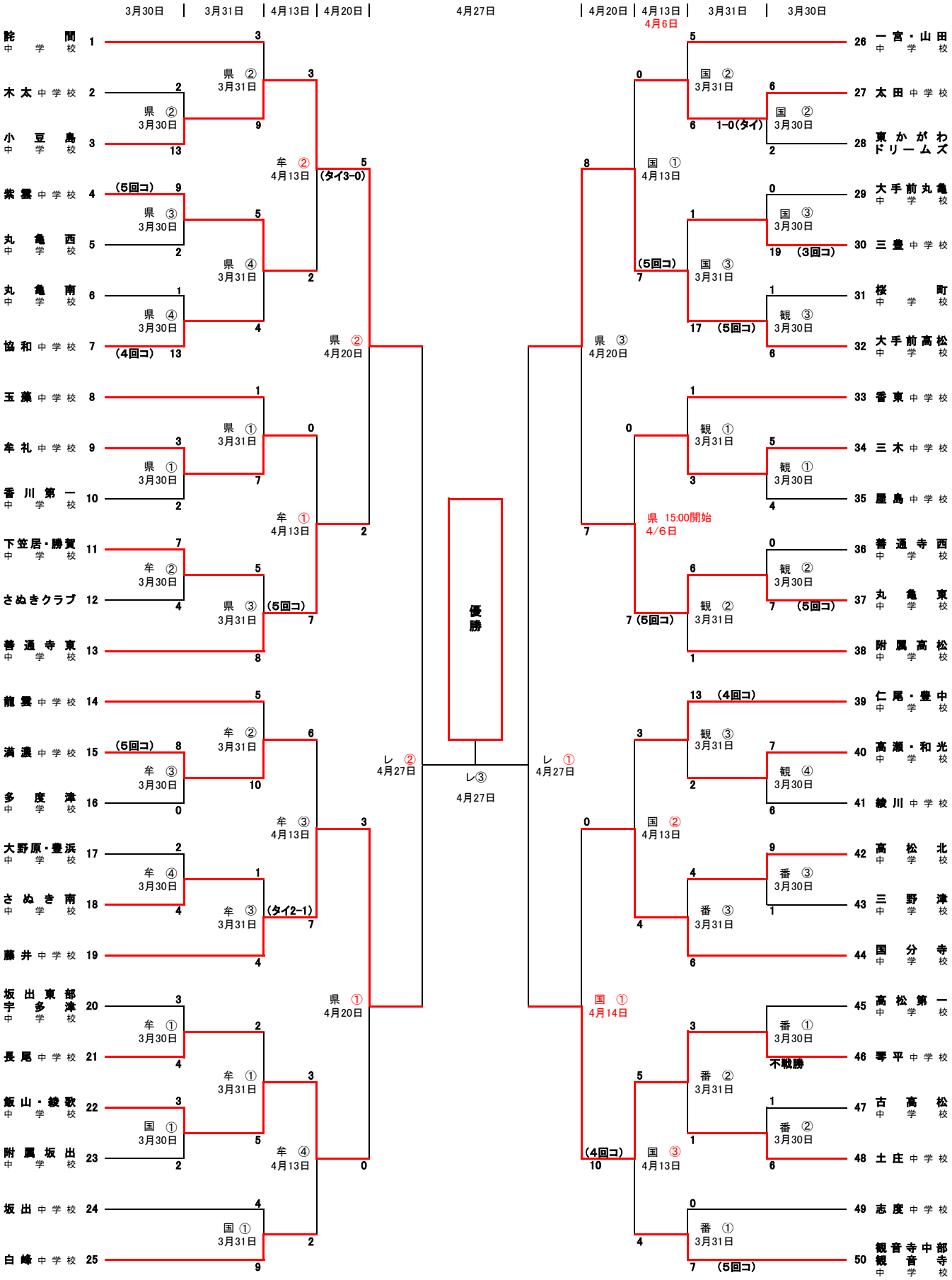
会場　　レ＝レクザムスタジアム ・ 県＝県2 ・ 牟＝牟礼 ・ 国＝国分寺 ・ 観＝観音寺 ・ 番＝番の州
会期　　令和6年3月30日（土）、3月31日（日）、4月13日（土）、4月20日（土）、4月27日（土）　予備日4月6日（土）、4月14日（日）、4月21日（日）、4月28日（日）
開始予定　1日3試合の時　①第1試合＝9時00分　②第2試合＝10時50分　③第3試合＝12時40分
　　1日4試合の時　①第1試合＝8時30分　②第2試合＝10時20分　③第3試合＝12時10分　④第4試合＝14時00分