第33回香川県中学校軟式野球大会結果表

（第31回全日本少年軟式野球大会香川県予選）

レ＝レクザム・県＝県2・善＝善通寺・牟＝牟礼・志＝志度・津＝津田・長＝長尾・国＝国分寺・番＝番の州・豊＝豊中・綾＝綾川・仲＝仲南
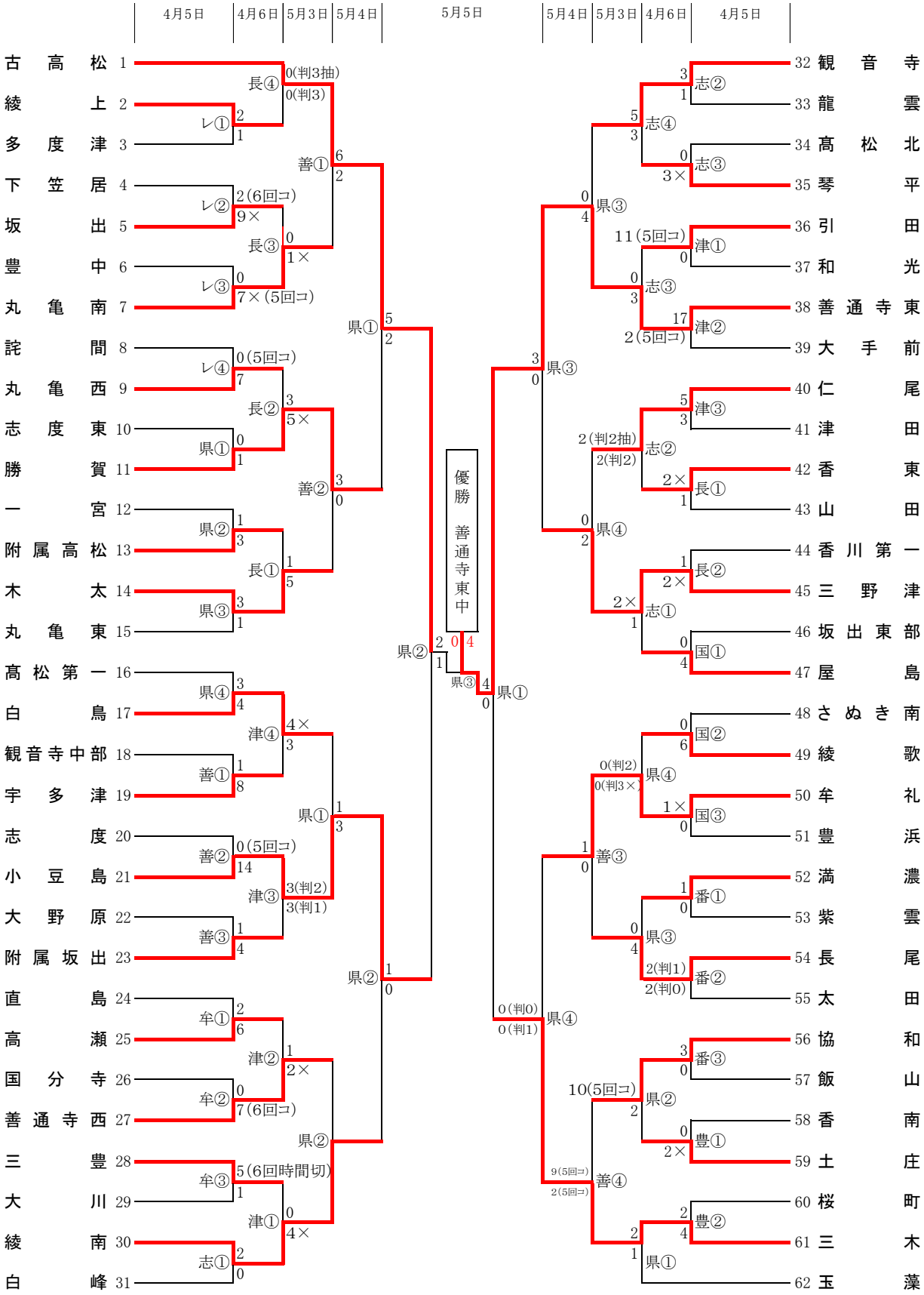
第1試合＝9時00分　第2試合＝10時50分　第3試合＝12時40分　第4試合＝14時30分（大会初日は会場到着次第開始）